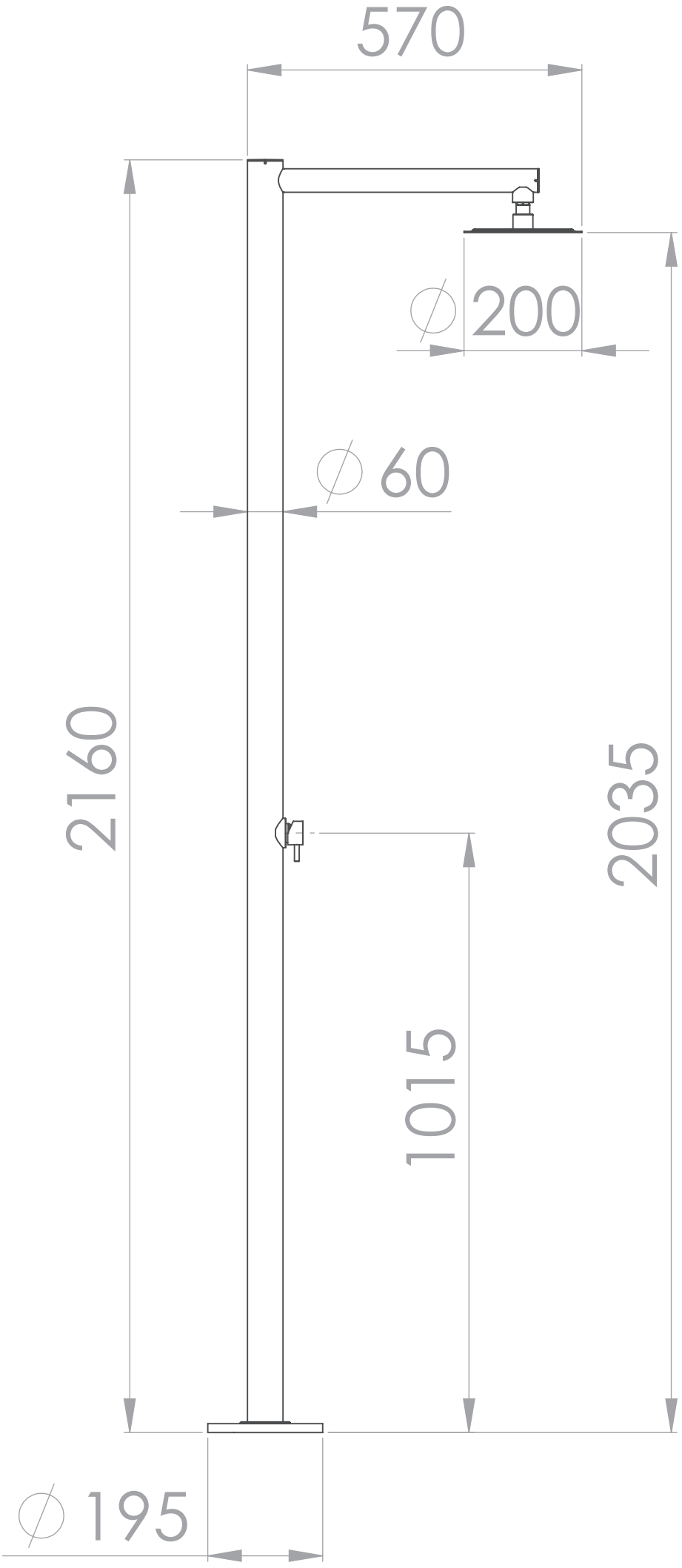
570
∅200
∅60
2160
2035
1015
∅195