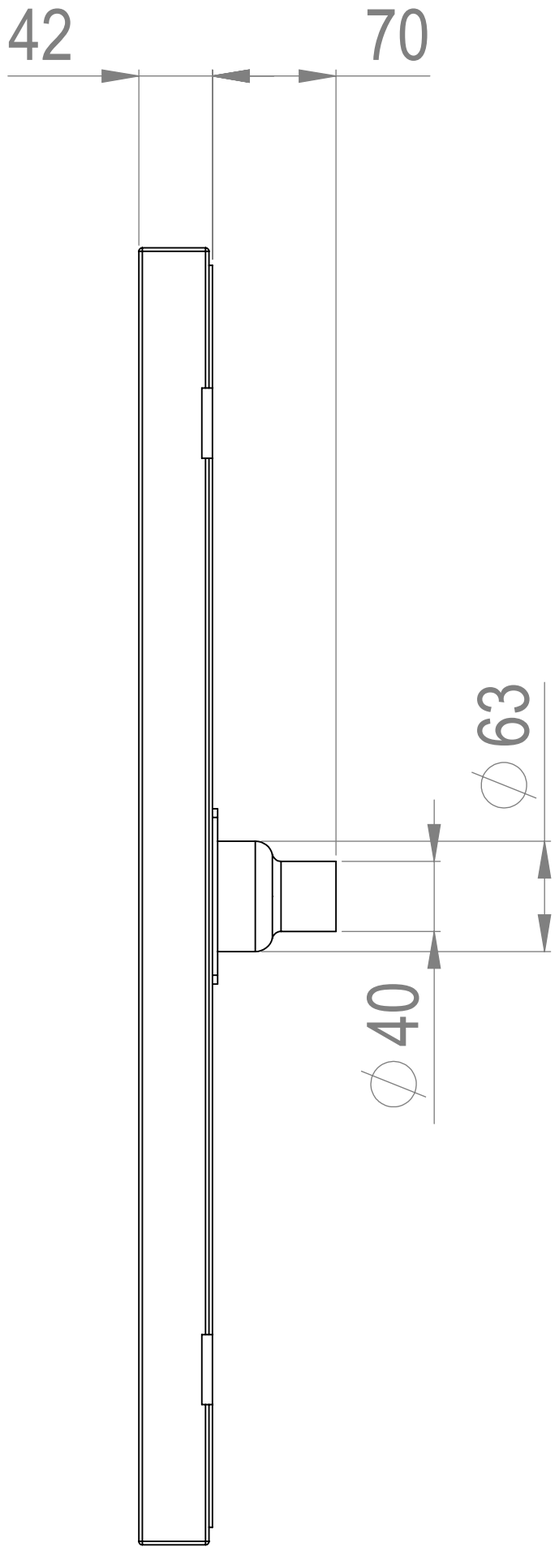
42
70
∅63
∅40

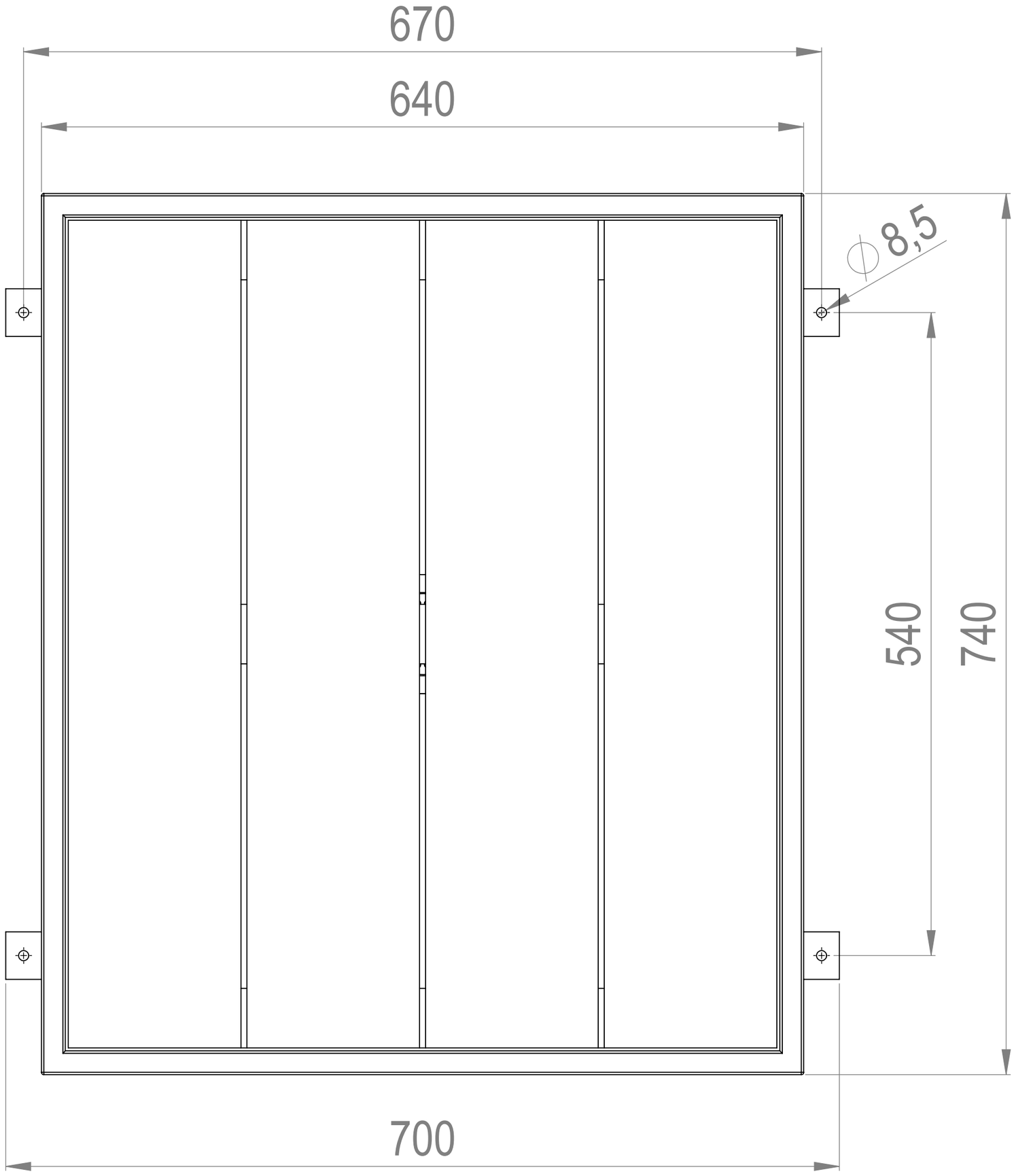
670
640
∅8,5
540
740
700