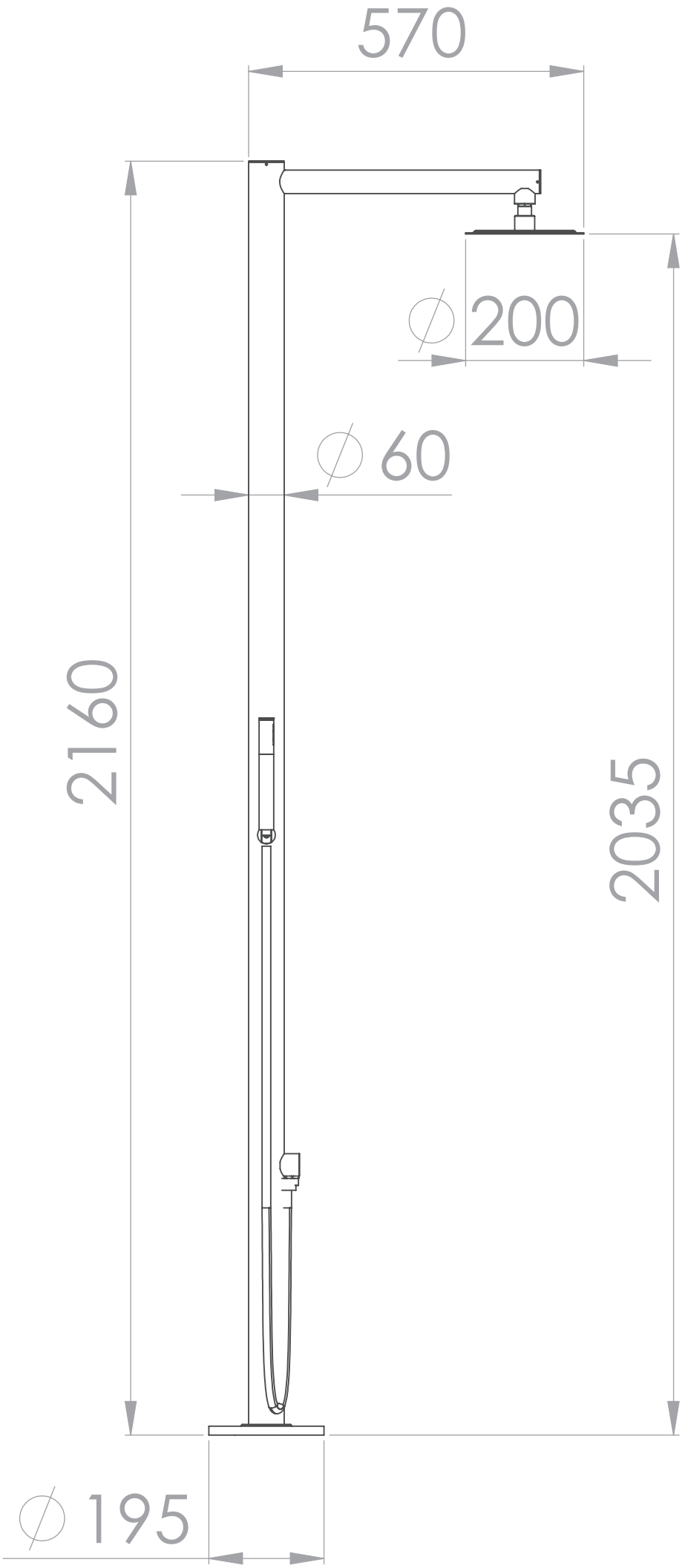
570
∅ 200
∅ 60
2160
2035
∅ 195